LED HIGHBAY

ASTEROID

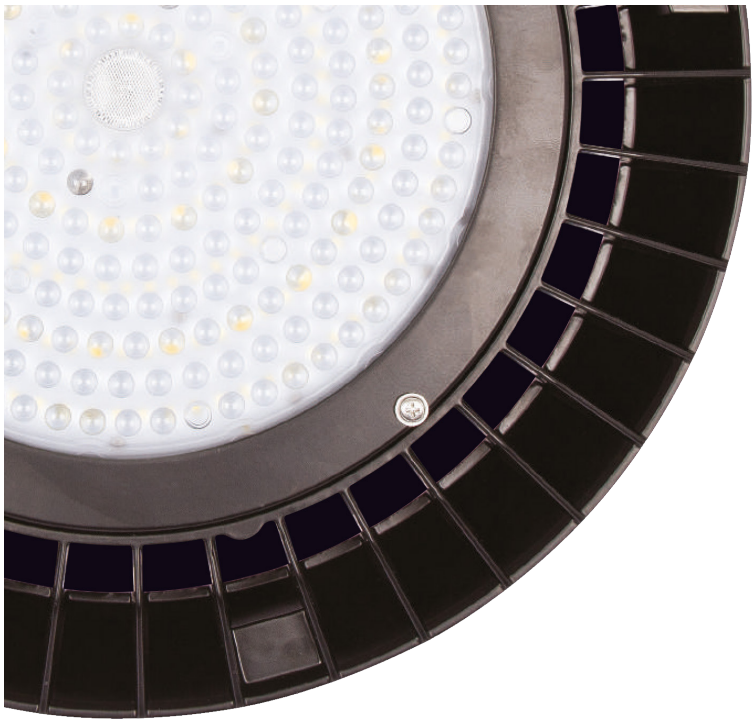

dunkel-grau

schwarz (Standard)

4000°K

5000°K

LED Einbau-Tiefstrahler IP65

15.744 lm - 28.150 lm

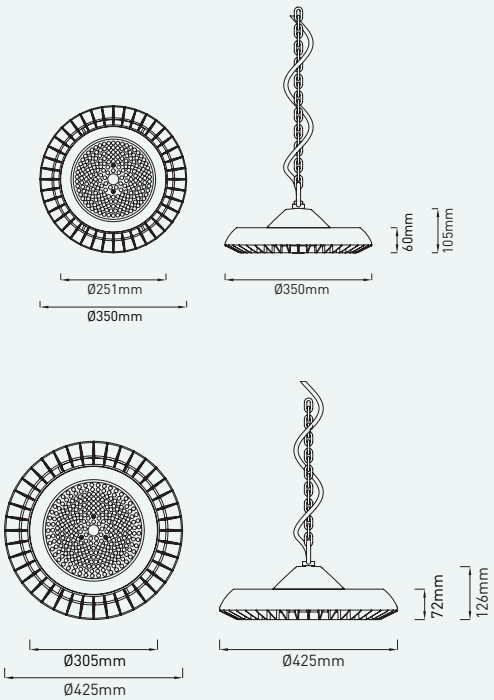

LED Einbau-Tiefstrahler-Serie ‚**Asteroid**', konzipiert als Ersatz für herkömmliche Tiefstrahler von 135W und 232W.

Gehäuse aus korrosionsbeständigem Aluminiumdruckguss in schwarz (Standard). Auf Anfrage auch in dunkelgrau erhältlich.

Erhältlich mit dem Abstrahlwinkel:
- 60°/90°/120° (Standard: 90°)

Auf Anfrage erhältlich:
- Mit Lichtfarbe 3.000°K

LED | CRI 80 | CE | IP65 | IK07

LED HIGHBAY

ASTEROID

ASTEROID MINI

IP65 IK07

LED CRI >80 60° 90° 120°

Artikelnummer ZLED-	Type	Lichtfarbe Kelvin	Lumen	Leistung LED	Leistung System	Gewicht
710AST92840135B	MINI	4000°K	15.744 lm	130W	135W	5,0kg
710AST92850135B	MINI	5000°K	16.530 lm			

Auf Anfrage/Bestellung erhältlich in der Farbe hellgrau oder dunkelgrau. Standard: schwarz
Auf Anfrage mit Lichtfarbe 3000°K lieferbar.

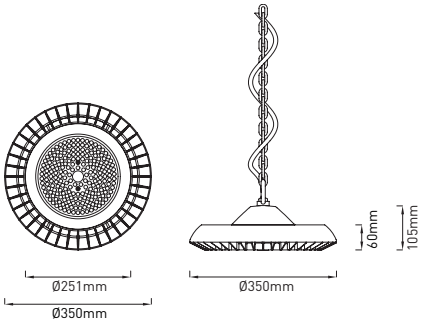

Allgemeines:
- Montagehöhe: 4-10m
- Gewicht: 5,0kg

ASTEROID MAXI

IP65 IK07

LED CRI >80 60° 90° 120°

Artikelnummer ZLED-	Type	Lichtfarbe Kelvin	Lumen	Leistung LED	Leistung System	Gewicht
710AST92840230B	MAXI	4000°K	26.819 lm	225W	232W	7,4kg
710AST92850230B	MAXI	5000°K	28.150 lm			

Auf Anfrage/Bestellung erhältlich in der Farbe hellgrau oder dunkelgrau. Standard: schwarz
Auf Anfrage mit Lichtfarbe 3000°K lieferbar.

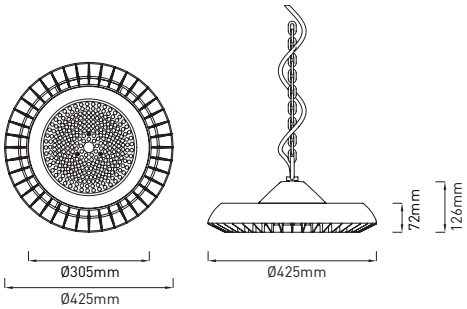

Allgemeines:
- Montagehöhe: 6-12m
- Gewicht: 7,4kg

Sonstiges:

- Anschluss an: 220/240V - 50/60Hz
- Toleranzen der angeführten Werte (Strom & Lumen): ± 7,5%

A++ A+ A

Asteroid Mini 4000°K 90°:

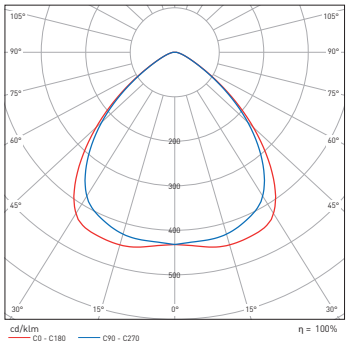
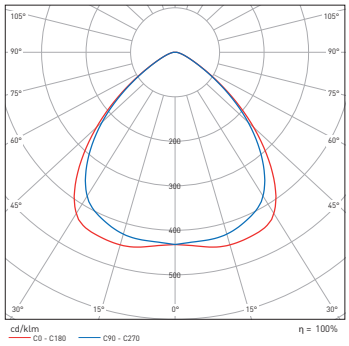
Asteroid Maxi 4000°K 90°: