LED HIGHBAY

# RX PLANTA

schwarz

## LED Gewächshaus-Tiefstrahler IP65

LED Tiefstrahler-Serie ‚**RX Planta**', konzipiert als Ersatz für herkömmliche Gewächshaus-Natriumlampen (HPS).
Sie wurde speziell für den Anbau von Pflanzen entwickelt und optimiert die Wachstumsbedingungen bei deutlich geringeren Energiekosten im Vergleich zu den herkömmlichen HPS.

Das Gehäuse ist aus korrosionsbeständigem Aluminiumdruckguss in der Farbe schwarz (Standard).

Erhältlich mit dem Abstrahlwinkel:
- Narrow-Beam

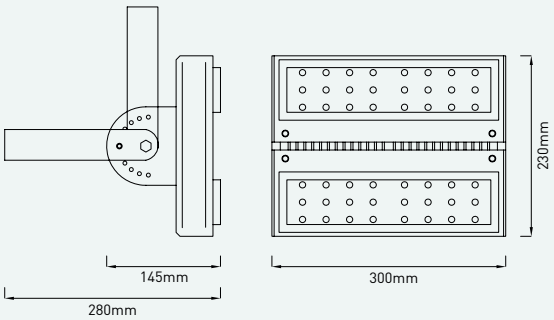


LED CE IP65

# RX PLANTA

## RX PLANTA

LED

| Artikelnummer ZLED- | Lichtfarbe | PPF µmol/s | Wirksamkeit PPF/W | Leistung System | Gewicht |
|---|---|---|---|---|---|
| 710RXT6512096S | 450 nm tiefes blau<br>660-730 nm Hyperrot | 450 | 2,34 | 192W | 6,0kg |

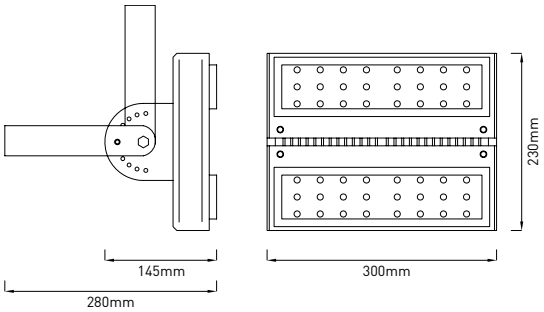


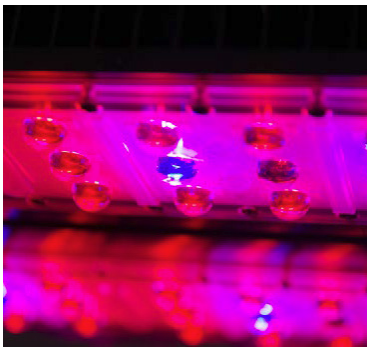

**Ergebnis nach einem 80-tägigen Experiment:**

Die Pflanze unter HPS (90W) ist größer, hat jedoch schwache Stängel und trug keine Früchte.
Von der Pflanze unter dem Licht der RX Planta konnte man bereits reife Tomaten ernten.