FALCON ST

dunkelgrau | schwarz (a. Anfrage) | hellgrau (a. Anfrage) | 4000°K

Falcon ST Midi:

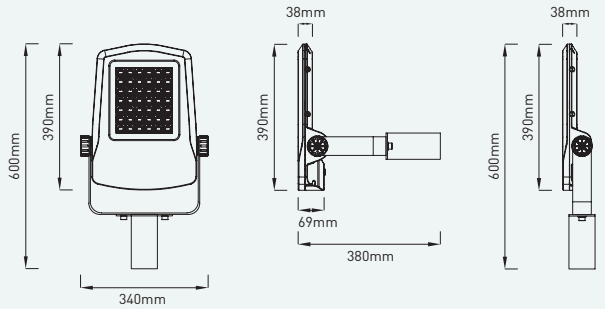

Falcon ST:

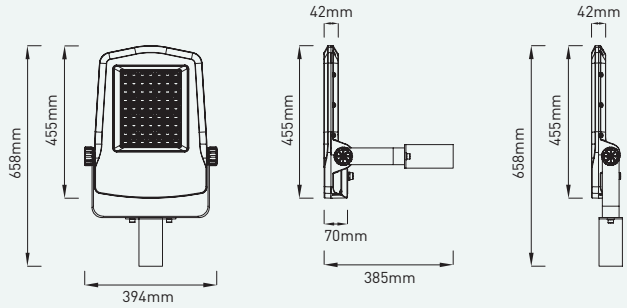

Falcon ST Maxi:

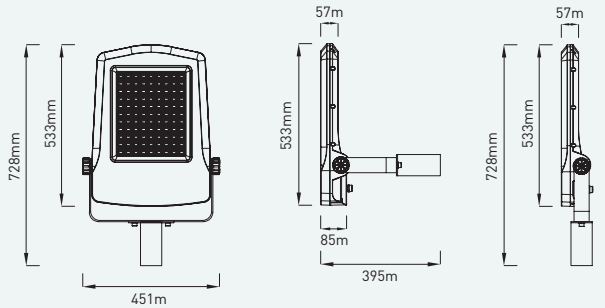

LED Mastaufsatzleuchte

9.180 lm - 24.160 lm

LED Mastaufsatzleuchten-Serie ‚**FALCON ST**', konzipiert für die Beleuchtung von Wegen, Straßen, Parkplätzen etc.

Empfohlene Montagehöhe: 8-11m

Gehäuse und Mastanschluss aus Aluminiumdruckguss, pulverbeschichtet in dunkelgrau. Auf Sonderbestellung auch in schwarz und hellgrau erhältlich.

Ausgeführt sind die Leuchten mit:

- 42, 63 bzw. 99 Cree XTE LEDs
- 180° schwenkbar
- Mastanschluss für Zopf-Ø: 42-63mm
- Straßenoptik ‚ST'
- Betriebsgerät zum Anschluss an 220-240V 50-60Hz

LED | CRI >80 | CE | IP66 | IK08

FALCON ST

FALCON ST | mit Straßenoptik

CE IP66 IK08

LED | CRI 85 | 180°

Artikelnummer ZLED-	Farbe	Lichtfarbe Kelvin	Lumen	mA	Leistung System	Gewicht
FALCON ST Midi						
930FAL1084075SB	dunkelgrau	4000°K	9.180 lm	600	75,0W	7,7kg
FALCON ST						
930FAL1084125SB	dunkelgrau	4000°K	14.975 lm	650	125,0W	9,8kg
FALCON ST Maxi						
930FAL1084200SB	dunkelgrau	4000°K	24.160 lm	660	200,0W	13,0kg

Falcon ST Midi:

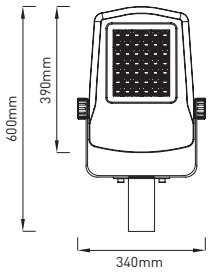

Falcon ST:

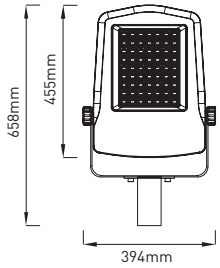

Falcon ST Maxi:

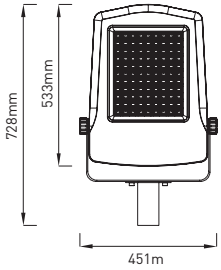

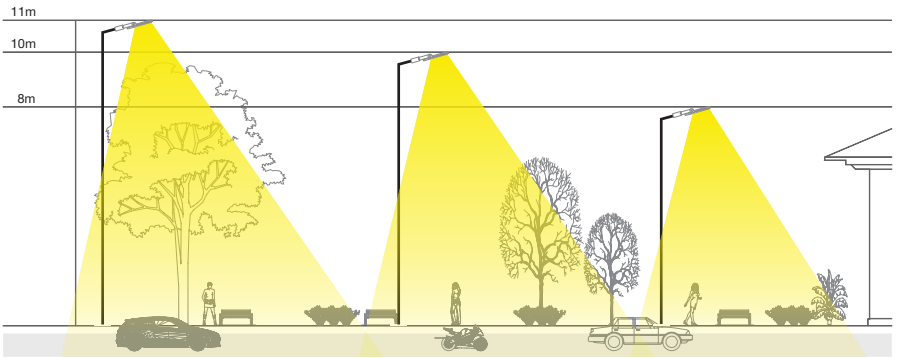

Allgemeine Hinweise:

- Anschluss an: 220/240V - 50/60Hz
- Montagehöhe: 8-11m

Falcon ST 125W:

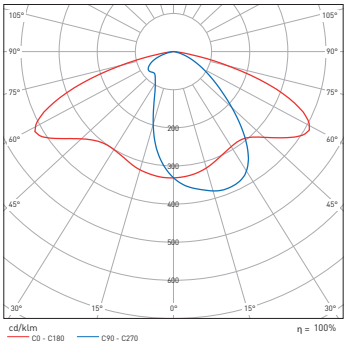
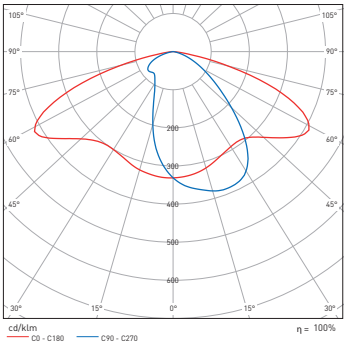
Falcon ST Maxi 200W: