OUTDOOR - LED MASTAUFSATZLEUCHTE

PARKLOT

dunkelgrau

schwarz (auf Anfrage)

3000°K

4000°K

LED Mastaufsatzleuchte

4.400 lm

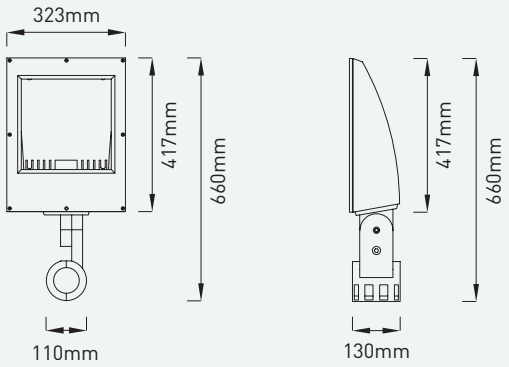

LED Mastaufsatzleuchten-Serie ‚**PARKLOT**', konzipiert für die Beleuchtung von Wegen, Straßen, etc.

Empfohlene Montagehöhe: 4-5m

Gehäuse und Mastanschluss aus Aluminiumdruckguss, pulverbeschichtet in dunkelgrau. Auf Sonderbestellung auch in schwarz erhältlich.

Ausgeführt sind die Leuchten mit:

- Mastanschluss für Zopf-Ø: 42-63mm
- asymmetrische Straßenoptik ‚ST'
- Betriebsgerät zum Anschluss an 220-240V 50-60Hz mit Thermosensor und 6kV-Absicherung

LED | CRI >80 | CE | IP66 | IK08

PARKLOT

PARKLOT | mit Straßenoptik asymmetrisch

CE IP66 IK08

LED | CRI >80 | 0,163m²

Artikelnummer ZLED-	Farbe	Lichtfarbe Kelvin	Lumen LED	Leistung LED	Leistung System	Gewicht
900PAR1083040SG	dunkelgrau	3000°K	4.400 lm	38W	40W	6kg
900PAR1084040SG	dunkelgrau	4000°K	4.400 lm	38W	40W	6kg

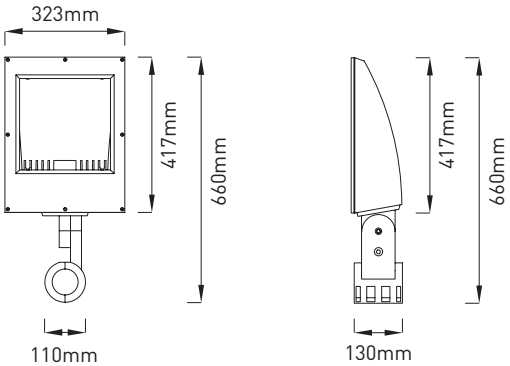

Auf Anfrage erhältlich:

- in der Gehäusefarbe schwarz

A++ A+ A
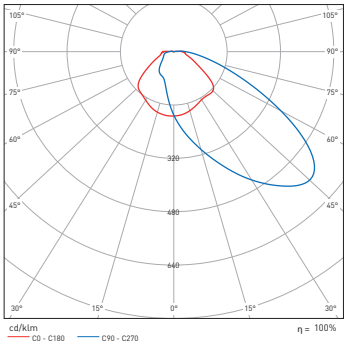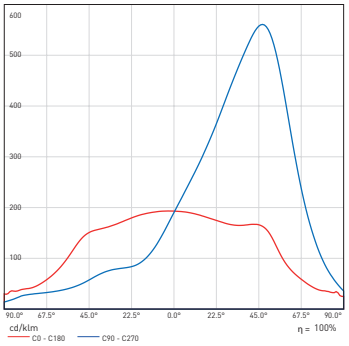
Parklot ST 3000°K: